Болты футеровочные M36xSxL

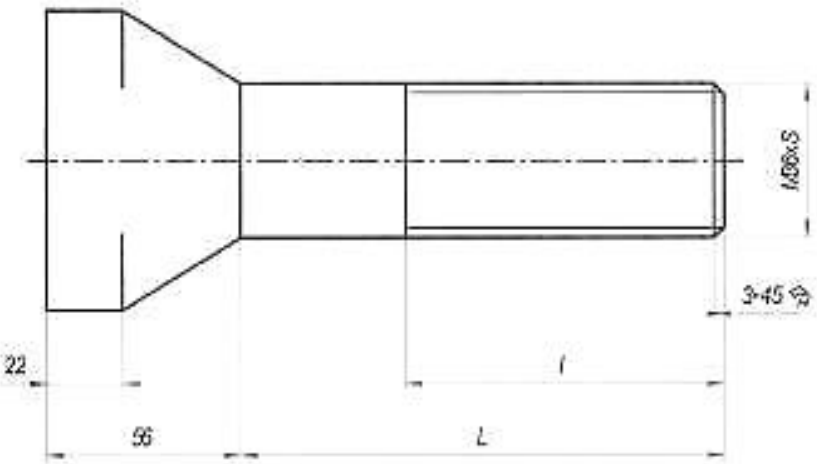

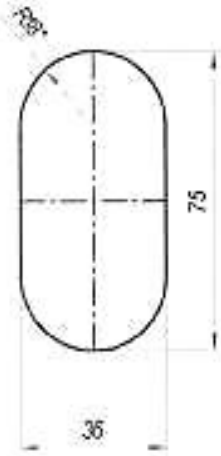

Шаг резьбы (S)	☐	1	☐	3
	☐	1,5	☐	3,5
Нужное отметить	☐	2	X	4
	☐	2,5	☐	4,5

Обозначение (№ чертежа)	M36		
	L	l	Кол-во

*Наименование предприятия: _____

*Ответственное лицо: _____

*Должность: _____

*Координаты (телефон, эл. почта): _____

*Подпись: _____

*Дата: "___" _____20 г.

* - поля, обязательные для заполнения.

Болты футеровочные M42xSxL

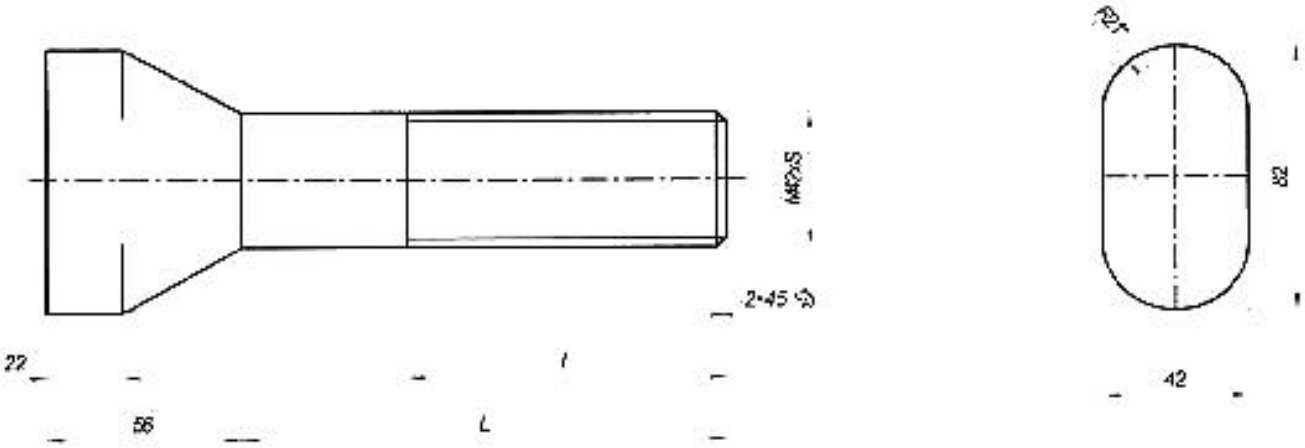

Шаг резьбы (S)	☐	1	☐	3
	☐	1,5	☐	3,5
Нужное отметить	☐	2	☐	4
	☐	2,5	☒	4,5

Обозначение (№ чертежа)	M42		
	L	l	Кол-во

***Наименование предприятия:** _____

***Ответственное лицо:** _____

***Должность:** _____

***Координаты (телефон, эл. почта):** _____

***Подпись:** _____

***Дата:** "___" _____2007г.

*** - поля, обязательные для заполнения.**